LISTINO AL PUBBLICO
MARZO 2023
IVA INCLUSA

Audeus
Tel. +39 335 8216121
info@audeus.it

TESTINE

TSD MR NOVEL, stilo Micro Ridge, trasduttore multi layer core	€. 3.800,00
TSD MRB, stilo Micro Ridge, cantilever in boro, standard output 1,05mV@5cm/sec.	€. 2.150,00
TSD SFL, stilo Super Fine Line, cantilever in alluminio	€. 1.780,00
TSD SPH stilo sferico	€. 1.780,00
TMD Mono disponibili con 3 diversi raggi:	
Monofoniche stilo sferico 15/25/65 micron	€. 1.690,00
EMT TSD /XSD Shell nuovo portatestine	€. 530,00

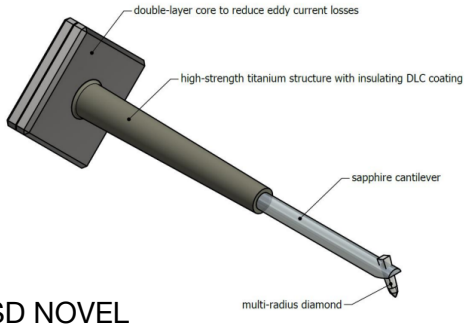

TSD NOVEL

RIPARAZIONI/REVISIONI

Livello 1 sostituzione sospensione, cantilever, stilo e riallineamento (per tutti i modelli)

TSD NOVEL	€. 2.400,00
TSD MRB	€. 1.500,00
TSD SFL	€. 900,00
TSD Mono	€. 800,00

Livello 2 Sostituzione sospensione e riallineamento	€. 690,00

OPZIONI

Trasduttori MC, con portatestine integrato, attacco EMT o SME/ Int

Tutte le testine EMT con Shell integrato sono disponibili anche in versione XSD senza aumento di prezzo per bracci con attacco SME/INT.

3 sono le caratteristiche elettriche disponibili:
standard: impedenza 2x24 ohm, tensione di uscita 1,02 mV@cm/s
½ coil: impedenza 2x12 ohm, tensione di uscita 0,5 mV@cm/s
¼ coil: impedenza 2x6 ohm, tensione di uscita 0,3 mV@cm/s

Opzione silver coil: avvolgimento bobine in argento purissimo €. 570

BRACCI EMT

EMT 909 con attacco INT o EMT

EMT 912 shell fisso

EMT 909 HI	€. 5.600,00
EMT 912 HI	€. 6.900,00

Il prezzo indicato si riferisce alla configurazione standard, per montaggio su vecchi giradischi EMT.
Se forniti con connettore output DIN, aggiungere €. 530,00

EMT 909, shell intercambiabile standard EMT	€. 4.480,00
EMT 912, shell intercambiabile standard EMT	€. 5.480,00

Opzioni bracci EMT connettore international INT (Ortophon A compatibile)	senza aumento
Opzione connettore 5 - pin DIN	€. 530,00

Giradischi EMT

Novità

EMT 928 MKII, giradischi trazione cinghia, alimentazione batterie senza braccio, 3 velocità (33-45-78)	€. 9.300,00
EMT 928 MKII, con braccio EMT 909 HI	€. 13.800,00
EMT 928 MKII, con braccio EMT 909 HI e testina JSD 6	€. 16.300,00
EMT 928 MKII, con braccio EMT 909 HI e testina JSD pure black	€. 17.250,00

EMT 128, Micro-Tube precision Phono stage MC, Stereo - Mono	€. 11.900,00

STX 5/10
Trasformatore “Silver Wire”/ cablato in argento.
Guadagno selezionabile +14dB o +20dB. €. 8.350,00

Per l’elenco delle specifiche cliccare su EMT marchi - http://www.audeus.it/emt/

Listino soggetto a modifiche senza preavviso